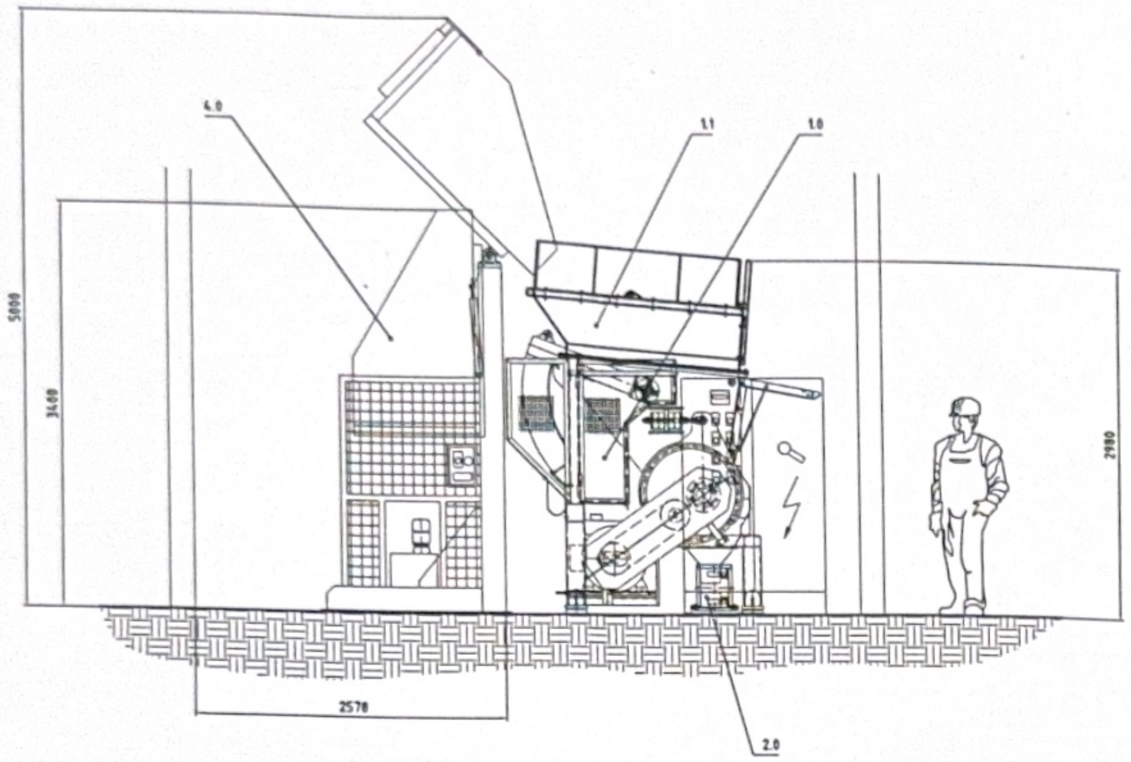

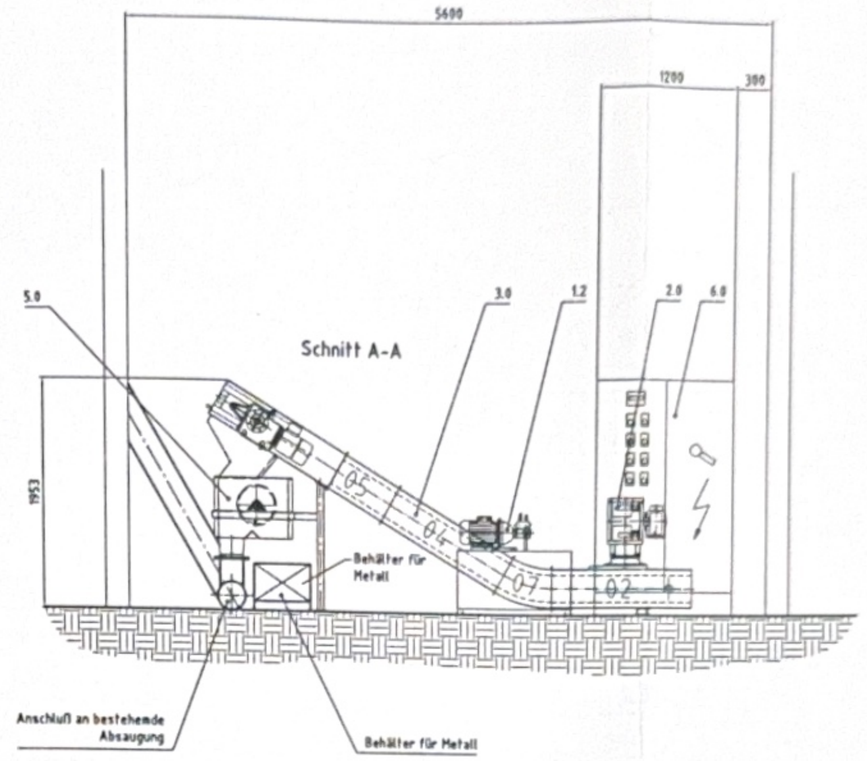

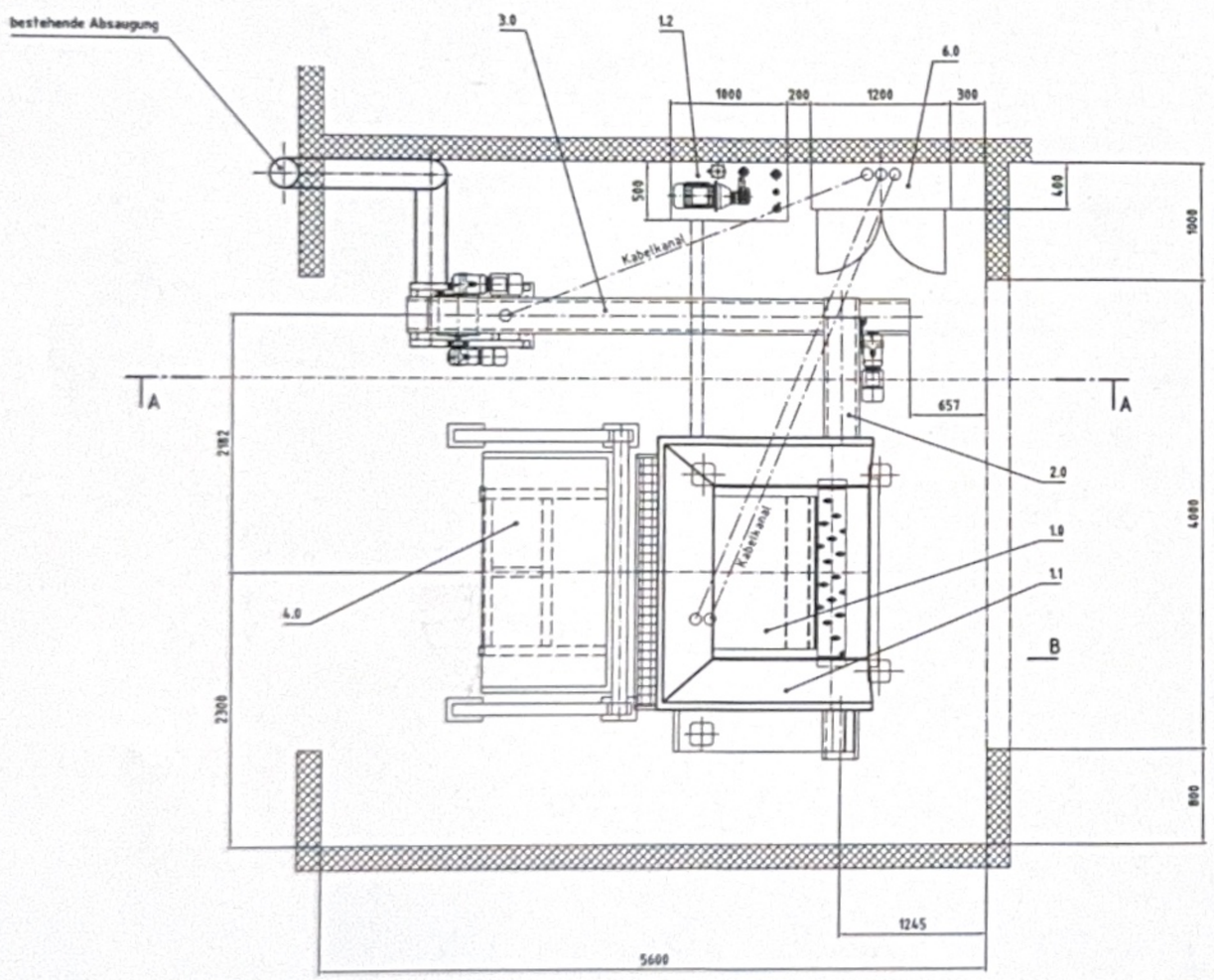

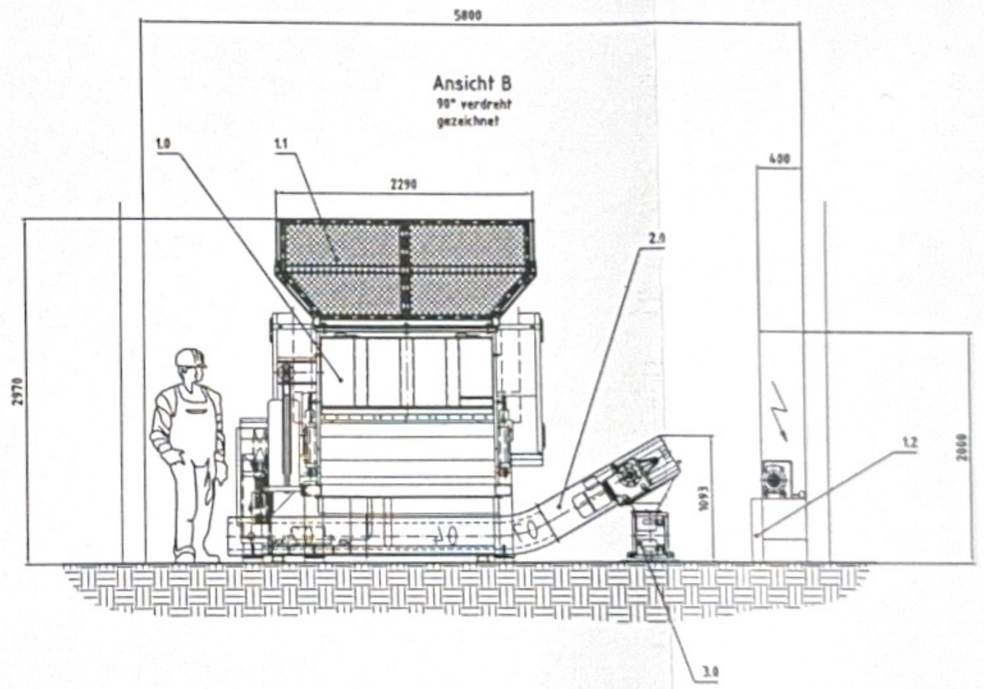

LEGENDE
Pos. 1.0 Einwellenzerkleinerer VEGA 1500
Pos. 1.1 Aufgabetrichter
Pos. 1.2 Hydraulikaggregat PAZW 1015
Pos. 2.0 Trogkettenförderer TKF30
Pos. 3.0 Trogkettenförderer TKF30
Pos. 4.0 Einsatzvorrichtung UV 800 SK
Pos. 5.0 Metallabscheidung TN8042-5
Pos. 6.0 Schaltschrank AE7114

LINDNER RECYCLING

Lindner-Recycling-tech GmbH
Müsche Str. 14 D-9908 Spittal/Drau
URL: www.lindner-recycling-tech.com
Telefon: 05 12 / 18 40
Telefax:
Sachbearb. / Approved by
Material Gem. Nr.
Blatt/Page

Änd. Nr.	Index	Änderungsbezeichnung	Datum	Name
Verfasser: R.RUZI LINDASCH		Gewicht / weight	PART NAME	
Maßstab				
Gezeichnet: Datum / Name		Bezeichnung: Zerkleinerungsanlage VEGA Bestandsskizze!		
Durch. Nr. 12.1983 Unterschr.				
Datum				
Für diese technische Unterlage behalten wir uns alle Rechte vor DIN 34		Maßstab / SCALE 1:25	Zeichnungs- Nr. / DRAWING NO. 4312	Format A0
Datum / date			Pfad: L:\AD\7883\07\01\312.dwg	